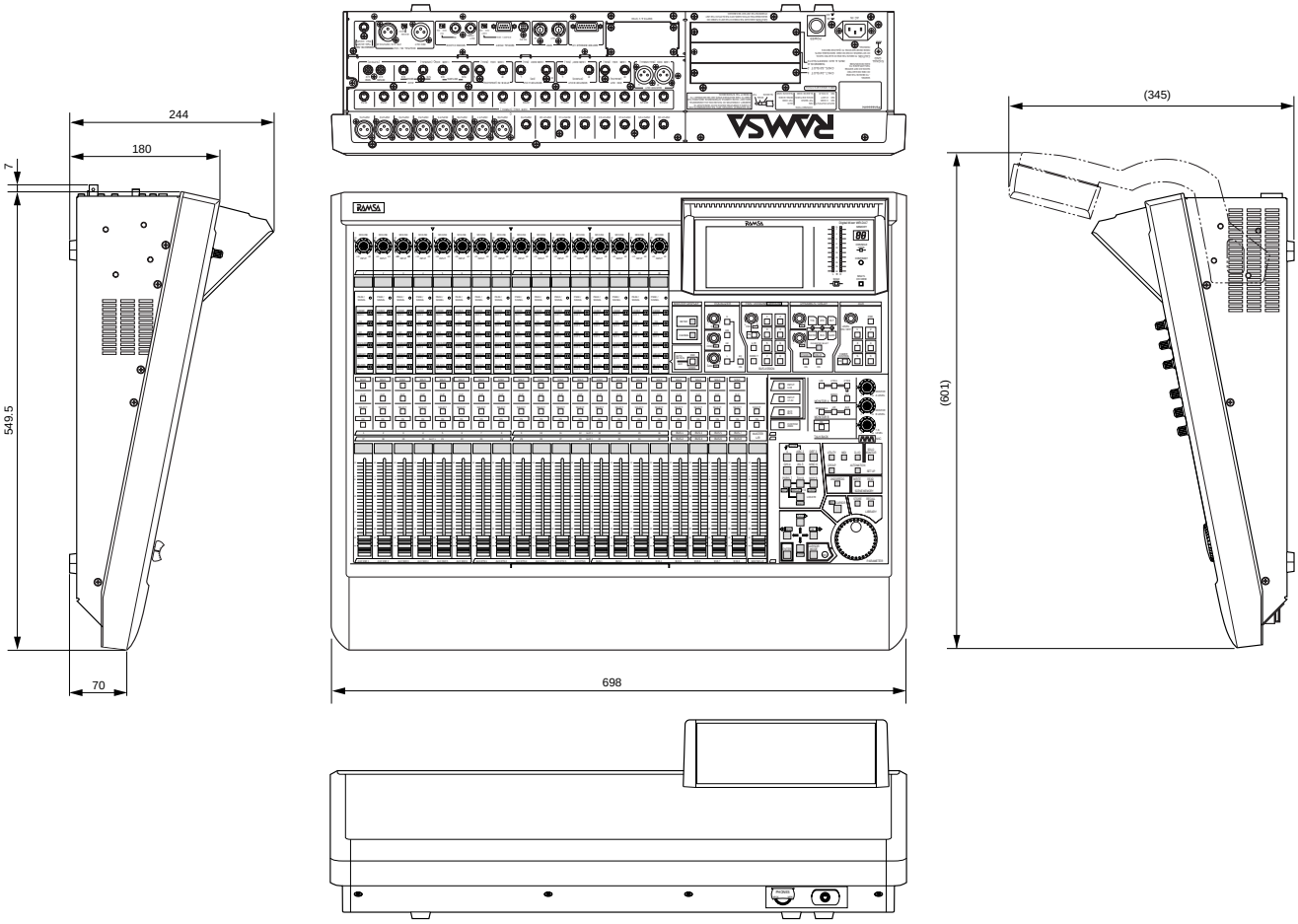外観寸法図