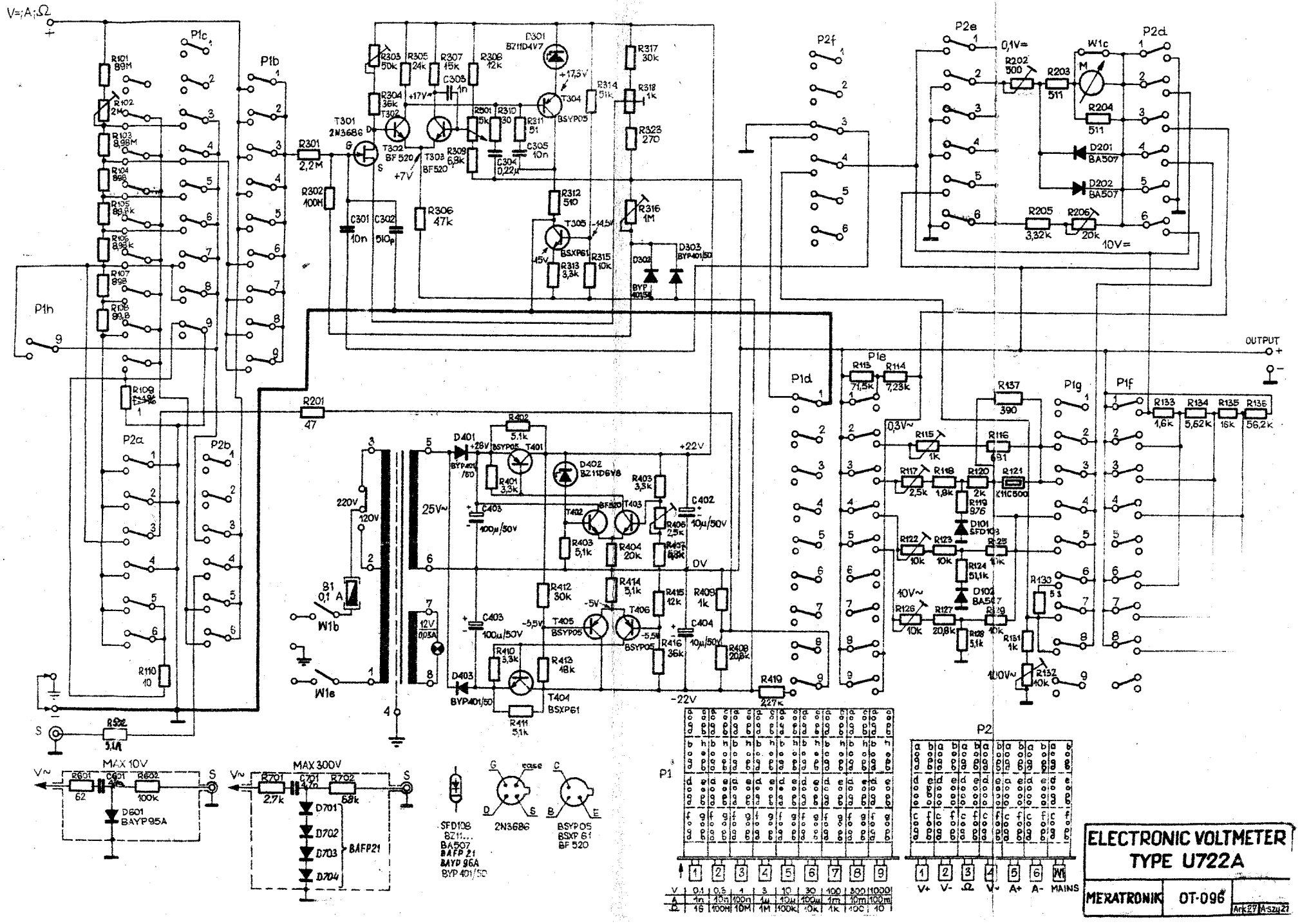
V=;A;Ω
P1c
P1b
P1h
P2a
P2b
P2f
P2e
P2d
P1d
P1e
P1g
P1f
OUTPUT
MAX 10V
MAX 300V
SFD108
BZ11...
BA507
BAFP 21
BAYP 96A
BYP 401/50
2N3686
BSYP05
BSXP 61
BF 520
BAFP21
BAYP95A
P1
P2
V+ V- Ω V~ A+ A- MAINS
ELECTRONIC VOLTMETER
TYPE U722A
MERATRONIK
OT-096
Ark27 A-szu21