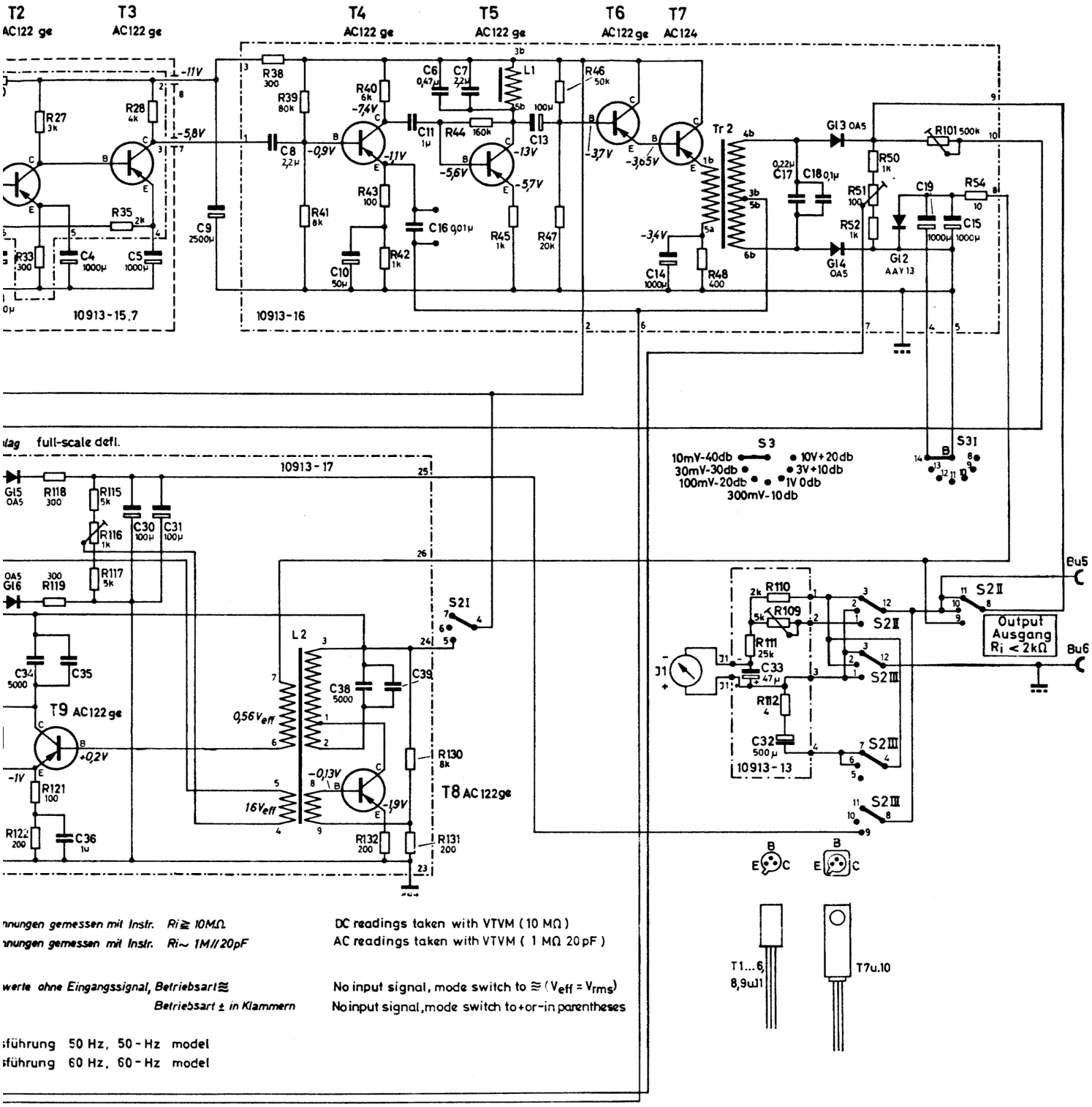

nnungen gemessen mit Instr. Ri≧ 10MΩ
nnungen gemessen mit Instr. Ri~ 1M//20pF

werte ohne Eingangssignal, Betriebsart≈
Betriebsart ± in Klammern

sführung 50 Hz, 50-Hz model
sführung 60 Hz, 60-Hz model

DC readings taken with VTVM (10 MΩ)
AC readings taken with VTVM (1 MΩ 20 pF)

No input signal, mode switch to ≈ ($V_{eff} = V_{rms}$)
No input signal, mode switch to + or − in parentheses

Bild 10 Stromlauf
Fig. 10 Circuit Diagram

www.radiomuseum.org; upload by Robert Schmalstieg; download by Wojtek Krzywicki Thu Jan 31 15:46:55 CET 2013 [2502 x 3438, 219kb]